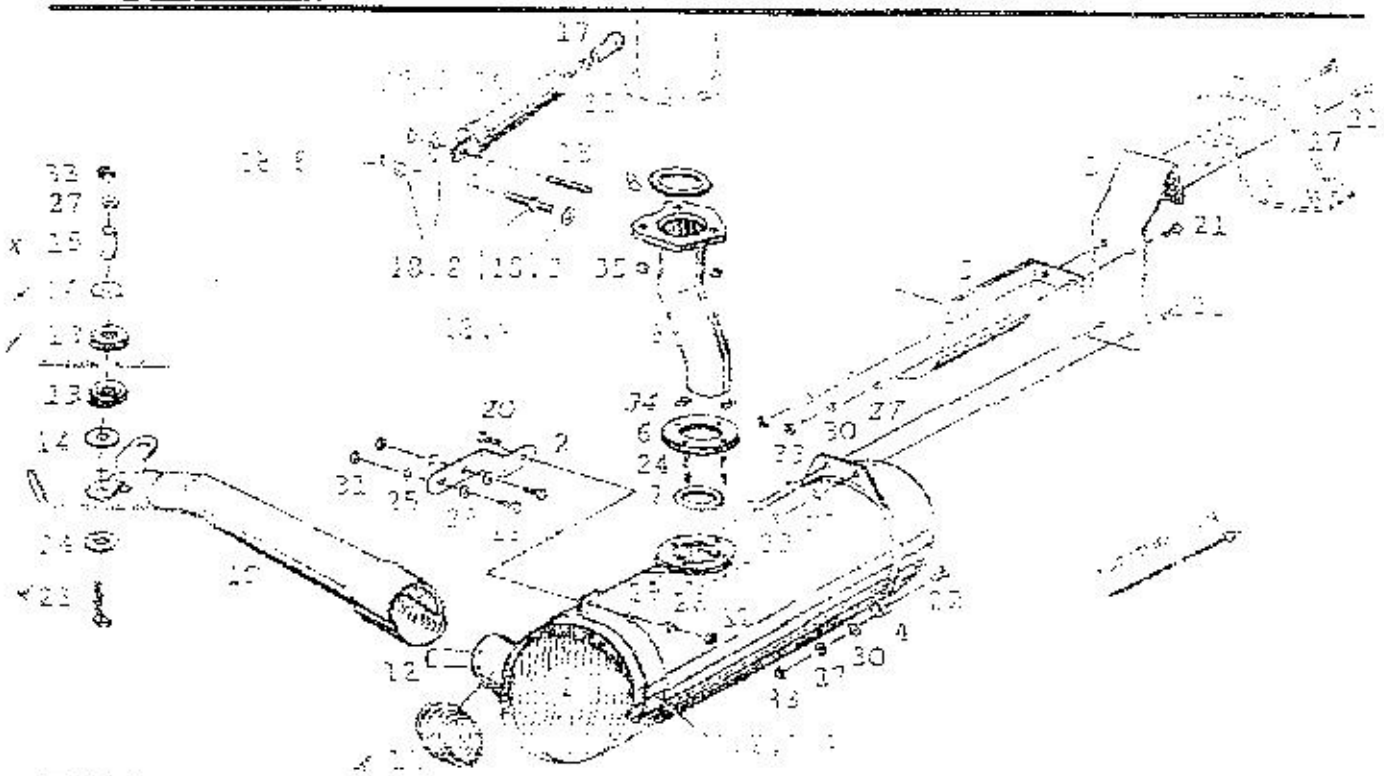


Pos. Item. Pos.	Teil-Nummer Spare part No. Número de pieza	Stück Quantity Número	Benennung Description Designation
1	102-34.10.000-010	1	Auspufftopf Muffler, Silencieux
1.1	102-34.10.000-060	1	Auspufftopf
1.2	102-34.10.006-044	1	Auspufftopf
1.3	102-34.10.211-010	1	Schraube
1.4	102-34.10.000-111	1	Auspuffstopf
2	113-34.30.161-010	1	Halter Traeger, Support
2.1	102-34.00.111-000	1	Halter
4	113-34.30.120-010	1	Halter
4.1	102-34.30.138-010	1	Halter
5	103-34.30.170-010	1	Abdeckung Covering, Couverture
6	116-34.00.131-010	1	Flansch Flange, Bride
7	102-34.00.138-010	1	Abdeckblech
7.1	3.341.201.1610	1	Scheibe
8	113-34.00.122-050	1	Dichtring